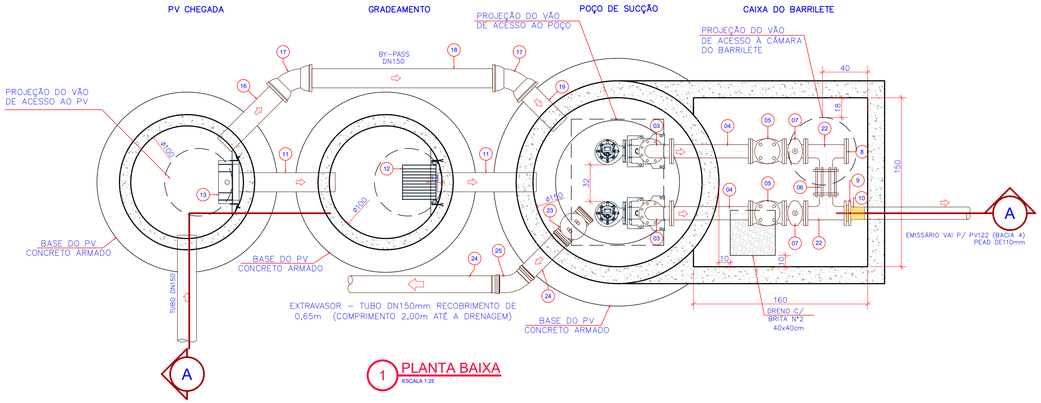

1 PLANTA BAIXA
ESCALA 1:25

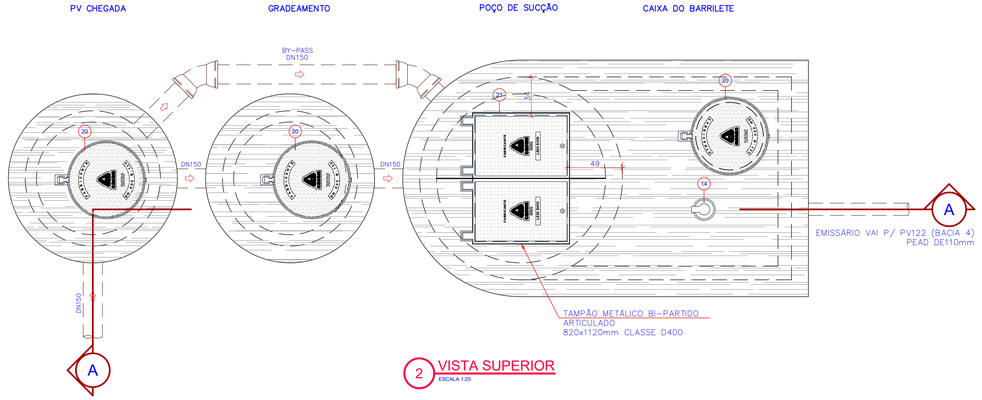

2 VISTA SUPERIOR
ESCALA 1:25

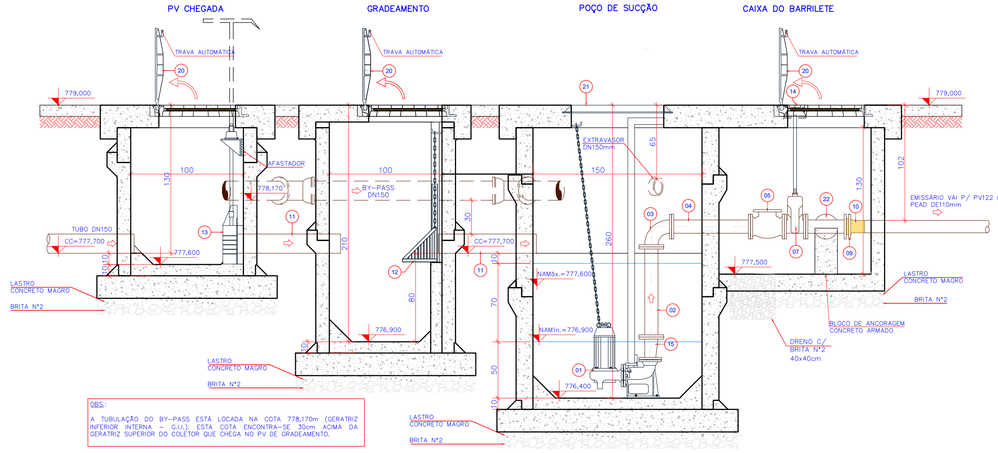

3 CORTE AA
ESCALA 1:25

RELAÇÃO DE MATERIAIS				
Nº	CÓDIGO	DISCRIMINAÇÃO	UN	Q.
1	-	CONJUNTO MOTOBOMBA (VER ESPECIFICAÇÃO TÉCNICA)	-	2
2	48264	TUBO FOFO ESG FF PN-16 DN 100 x 0,80m	pç	2
3	46906	CURVA FOFO ESG 90G FF PN-16 DN 100	pç	2
4	47459	TUBO FOFO ESG FF PN-16 DN 100 x 0,70m	pç	2
5	-	VÁLVULA DE RETENÇÃO ESG FF DN 100	-	2
6	47374	CARRETEL FOFO COMPLETO ESG PN-16 DN 100	pç	1
7	-	VÁLVULA GAVETA C/ HASTE DE PROLONGAMENTO PN-16 DN 100	-	2
8	2506	FLANGE CEGO FOFO PN-16 DN 100	pç	1
9	43008	FLANGE AÇO COLARINHO PEAD PN-16 DN 100	pç	1
10	13524	COLARINHO POLIETILENO PN-16 DE 110mm	pç	1
11	-	TUBO PVC DEFOFO DN 150 x 0,90m	-	2
12	-	GRADEAMENTO AÇO INOX (VER DETALHE)	-	1
13	102315	COMPORTA CIRCULAR DN 150 COM ACIONAMENTO CHAVE "T"	cj	1
14	37302	CAIXA FOFO DUCTIL REGISTRO T- 5	pç	1
15	-	REDUÇÃO FOFO ESG FF PN-16 DN 100 x SAIDA DA BOMBA	-	2
16	-	TUBO PVC DEFOFO DN 150 x 0,80m	-	1
17	-	CURVA 45 PVC DEFOFO DN 150	-	2
18	-	TUBO PVC DEFOFO DN 150 x 1,80m	-	1
19	-	TUBO PVC DEFOFO DN 150 x 0,50m	-	1
20	-	TAMPÃO DUCTIL ESG 600 ARTICULADO 400 kN	-	3
21	-	TAMPÃO ARTICULADO RETANGULAR D-400 (VER DETALHE)	-	1
22	47356	TEE FOFO ESG FF PN-16 DN 100 x 100	pç	2
23	-	VÁLVULA DE RETENÇÃO ESGOTO PVC DN 150	-	1
24	-	TUBO PVC PB ESGOTO CR 0,25 MPA DN 150 JE (EXTRAVASOR)	m	2
25	-	CURVA PVC ESGOTO 45 DN 150	-	1

*OBS.: DEVERÃO SER ADQUIRIDOS 02 (DOIS) CONJUNTOS MOTOBOMBAS, SENDO UM EM OPERAÇÃO E UM RESERVA INSTALADOS NO POÇO.

OBS.: As cotas/níveis de projeto deverão ser verificados in loco por meio de levantamento topográfico, a fim de confirmar as dimensões da elevatória. Eventuais divergências, o projeto deverá ser revisado.

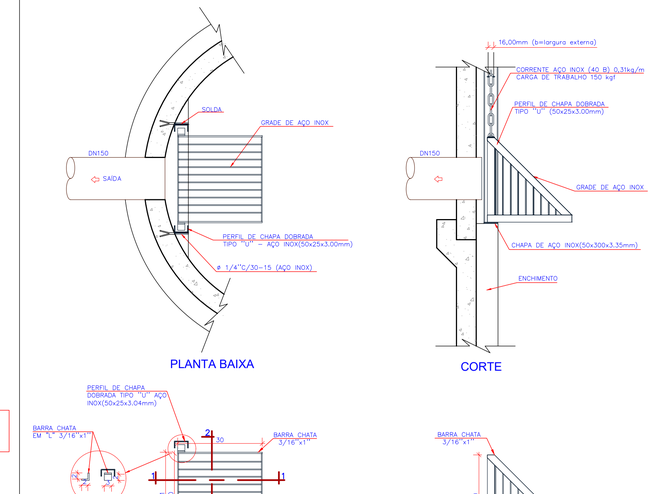

4 DETALHE DO GRADEAMENTO
ESCALA 1:10

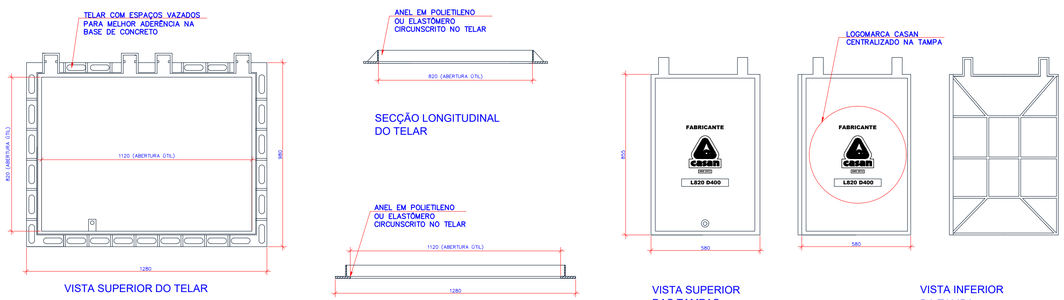

5 TAMPÃO METÁLICO RETANGULAR BI-PARTIDO (ARTICULADO) CLASSE D400
ESCALA 1:10

gov.br Documento assinado digitalmente
EDUARDO VIEIRA DE LUCA
Data: 01/04/2026 09:44:40-0300
Verifique em https://validar.iti.gov.br

CONVENÇÕES	NORTE	ARTICULAÇÕES
	N	

Nº	REVISÃO	DATA
A	EMISSÃO INICIAL - GPR	MAR/2026

LOGOMARCA DA CONSULTORA
GPR
GERÊNCIA DE PROJETOS - CASAN
Nº DA CONSULTORA

Companhia Catarinense de Águas e Saneamento

SISTEMA: S.E.S. MAFRA
LOCALIDADE – MUNICÍPIO: VILA IVETE - CONDOMÍNIOS, CRECHE, CRAS e UB SAÚDE

PROJETO ARQUITETÔNICO
ESTAÇÃO ELEVATÓRIA - EEE-CONDOMÍNIOS
VISTA SUPERIOR, PLANTA BAIXA, CORTE AA e RELAÇÃO DE MATERIAIS

PROJETO	VISTOS	DESENHO	DATA	FOLHA Nº
EDUARDO V. DE LUCA			MAR/2026	04031-SES-ELE-ARQ-0180-A
ESCALA: INDICADAS		TOPOGRAFIA	DATA TOP.	

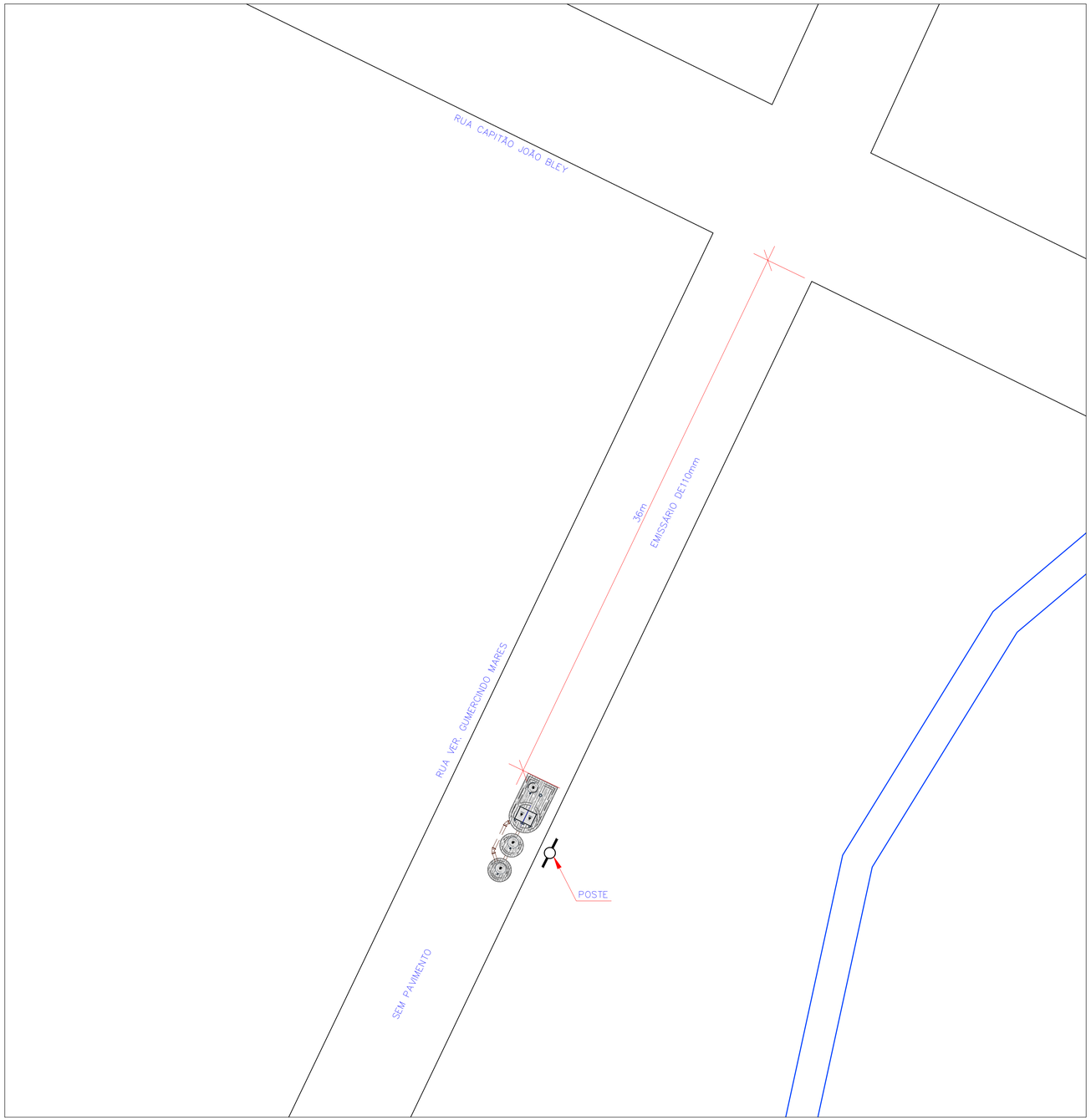

1 PLANTA DE LOCAÇÃO
ESCALA 1:250



2 PLANTA DE SITUAÇÃO
ESCALA 1:2.000



3 IMAGEM APROXIMADO DO LOCAL
SEM ESCALA

CONVENÇÕES	NORTE	ARTICULAÇÕES
	N	

Nº	REVISÃO	DATA
A	EMISSÃO INICIAL - GPR	MAR/2026

LOGOMARCA DA CONSULTORA: GPR — GERÊNCIA DE PROJETOS - CASAN
Nº DA CONSULTORA:

casan — Companhia Catarinense de Águas e Saneamento

SISTEMA: S.E.S. MAFRA
LOCALIDADE – MUNICÍPIO: VILA IVETE - CONDOMÍNIOS, CRECHE, CRAS e UB SAÚDE

PROJETO ARQUITETÔNICO
ESTAÇÃO ELEVATÓRIA - EEE-CONDOMÍNIOS
PLANTA DE LOCAÇÃO E SITUAÇÃO

PROJETO	VISTOS	DESENHO	DATA	FOLHA Nº
EDUARDO V. DE LUCA		RAFAEL WAGNER	MAR/2026	04031-SES-ELE-ARQ-0190-A
ESCALA INDICADAS		TOPOGRAFIA	DATA TOP.	